DRW.NO. AA-15392 Sheet No. 1

記号×数	変更内容 REVISION DESCRIPTION	承認	担当	年・月・日	変更通知書番号
⚠1 ×				/ /	
⚠2 ×				/ /	
⚠3 ×				/ /	
⚠4 ×				/ /	
⚠5 ×				/ /	

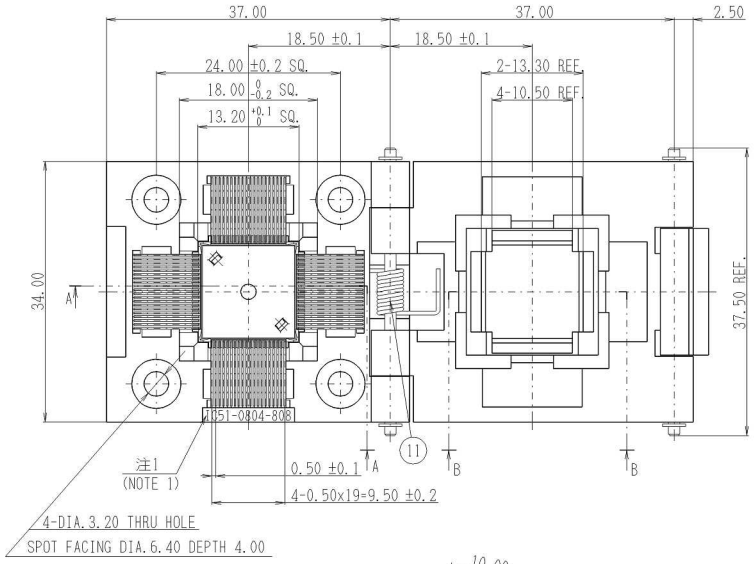

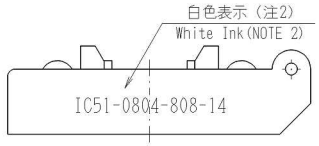

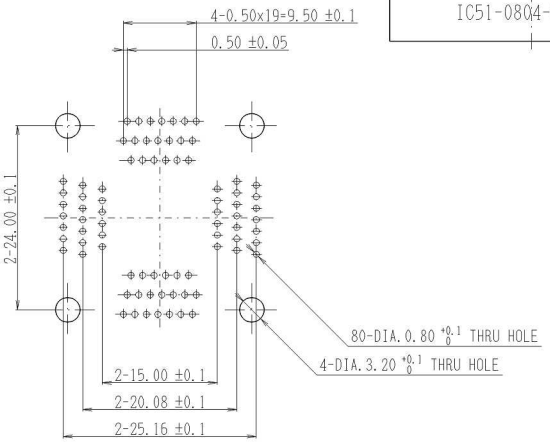

プリント基板穴あけ寸法図（表面より透視）
CONTACT & FIXING SCREW HOLE PATTERN
(Pattern shown looking down through top of socket)

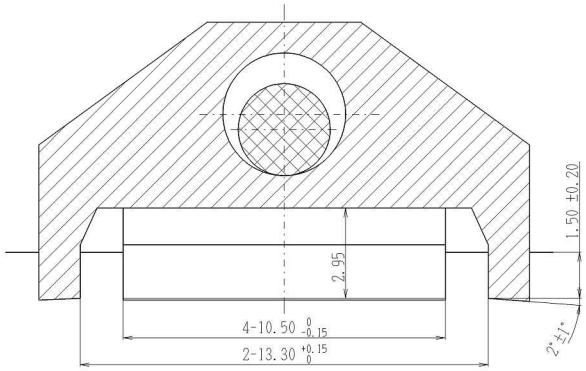

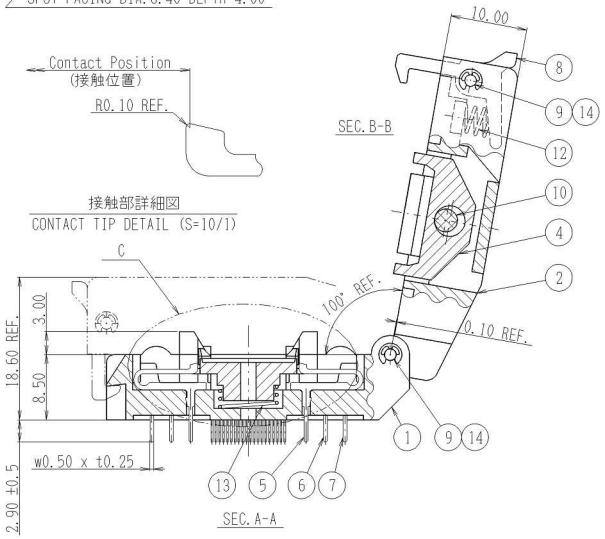

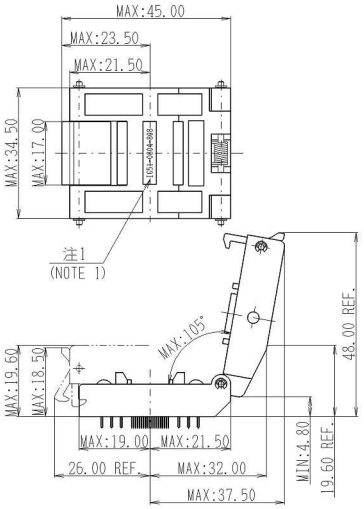

実装状態図(S=FREE)
IC LOADED FIGURE(S=FREE)

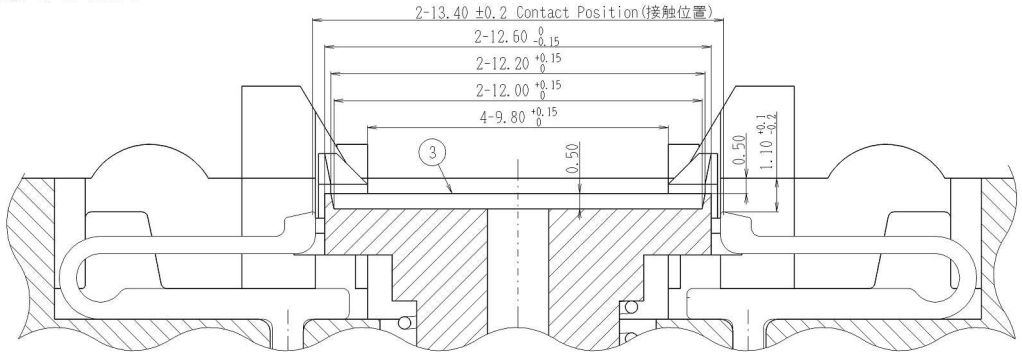

C部詳細図(IC位置決め及び押え部)(S=FREE)
DETAIL C (DETAIL DIMENSION OF IC POSITIONG BASE OR MOVING PART)

適合IC参考図(S=4/1)
MATCHING DEVICE

14	E-SHAPE LOCKING RING	4	E1.2	市販品(Commercial Product)	
13	COIL SPRING -39	1	SUS DIA.0.50	———	SM-11789
12	COIL SPRING -33	1	SUS DIA.0.40	———	SM-11709
11	COIL SPRING -23	1	SUS DIA.0.50	———	SM-11581
10	M SHAFT -59	1	BS DIA.3.00 L=33.00	Ni PL.	SL- 7575
9	P SHAFT -91	2	SUS DIA.1.50 L=34.50	———	SL-12607
8	SNAP SEGMENT -26 JD	1	PEI(GF)	BLACK	SL- 9531
7	CT 2175 -F -C	28	BeCu t0.25	Ni-Au PL. (CLASS F)	AB-07536
6	CT 2175 -F -B	28			
5	CT 2175 -F -A	24			
4	IC51-0804-808 可動板 PARALLEL CLAMP	1	PES(GF)	BLACK	SL-10225
3	IC51-0804-808 位置決め台 POSITIONING BASE	1	PEI(GF)		SL-10224
2	IC51-0804-808 押え板 PUSH COVER	1	PES(GF)		SL-10223
1	IC51-0804-808 絶縁基板 INSULATOR	1			SL-10222
部品番号 ITEM	部品名 DESCRIPTION	個数 QNT.	材質・寸度 MATERIAL	記事 CONTENT	分解図番号 PART IDENT

性　能：SPECIFICATION

1. 絶縁抵抗　:DC100Vで測定し、1,000M ohm以上のこと。
   INSULATION RESISTANCE:1.000M ohm or more at 100VDC.
2. 耐電圧　:AC100Vを1分間印加して異常のないこと。
   DIELECTRUC WITHSTANDING VOLTAGE:100VAC For one minute.
3. 接触抵抗　:測定電流10mA，開放端電圧20mV以下で測定し、30mΩ以下のこと。
   CONTACT RESISTANCE:30m ohm or less at 10mA,20mv or less.(initial)
4. 使用温度　:OPERATION TEMPERATURE:-55deg.C - +170deg.C
5. 接触力　:1ピン当り最小変位0.20mmにて 15g以上。
   1ピン当り最大変位0.90mmにて180g以下。
   CONTACT FORCE:15g - 180g within contact travel distance between 0.20mm - 0.90mm.

注　記：NOTE

1. 本製品の製品名称と彫刻文字は異なる。
   This part number and part number on drawing are differnt.
2. 図で示す様に白色表示する。
   Marking shall be done by white ink.
3. 端子及び半田付け部分の保護の為、プリント板等にねじ止めして使用して下さい。
   Socket shall be fixed on to the P.C.board using screw to protect the terminal and soldering area.

参考図

指定外寸法公差 TOLERANCES ±0.3
Unless Otherwise Specified

尺度 SCALE	2/1	承認 APP.	承認 APP.	検図 CHK.	製図 DRW.	設計 DSGN.
単位 DIMENSION	mm	/ /	'98・10・6	'98・10・6	'98・10・6	'98・10・6
三角図法 3RD.ANGLE PROJECTION			E. Tsubota	T. Oikawa	A. Ohshima	A. Ohshima

2011/05/06 12:56:36 [illegible]
山一電機(株)

山一電機株式会社
YAMAICHI ELECTRONICS Co.,Ltd.

分類 CLASS: QFP-p0.50-80P

名称 (TITLE): IC51-0804-808-14

図番 (DRW.NO.): AA-15392　Sheet No. 1　REV. A

A2-ED005-95-07